ԱՆԿՅՈՒՆԱՅԻՆ ԾՊԵՂՆԱՌՈՏՔԻ ԵՎ ԾՊԵՂՆԱՌՈՏՔԻ ՄԻԱՑՄԱՆ ՀԱՆԳՈՒՅՑ
Մ 1:20

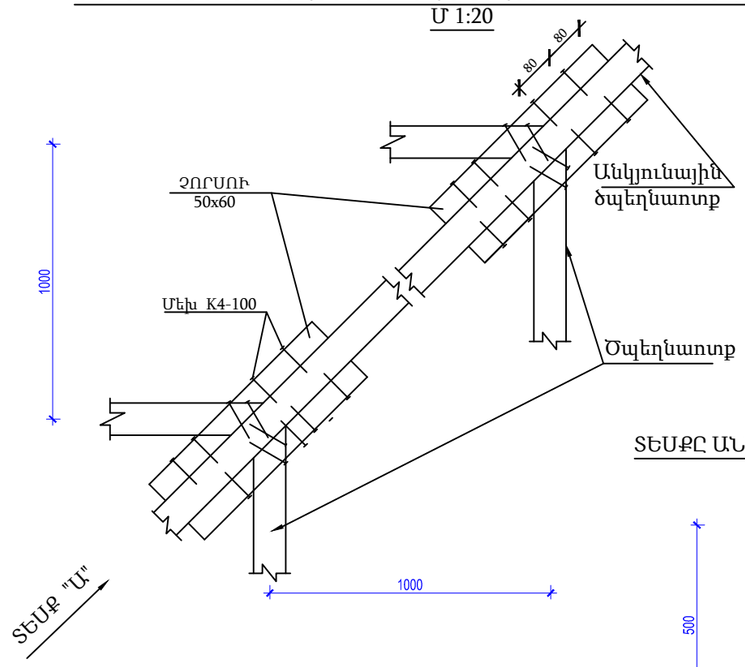

ՏԵՍՔԸ ԱՆԿՅՈՒՆԱՅԻՆ ԾՊԵՂՆԱՌՈՏՔԻ ԴԻՄԱՑԻՑ
Մ 1:20

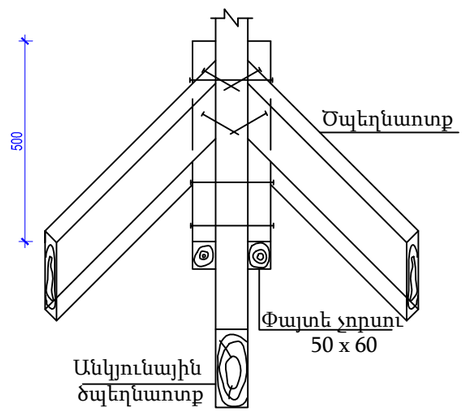

④

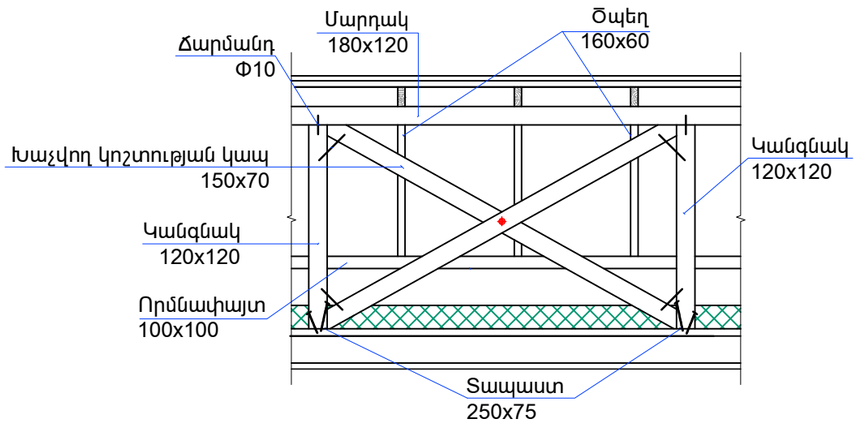

ՓԱՅՏԵ ԷԼԷՄԵՆՏՆԵՐԻ ԿՑՈՐԴՄԱՆ ՀԱՆԳՈՒՅՑ ՀԵՂՅՈՒՄՆԵՐՈՎ
Մ 1:20

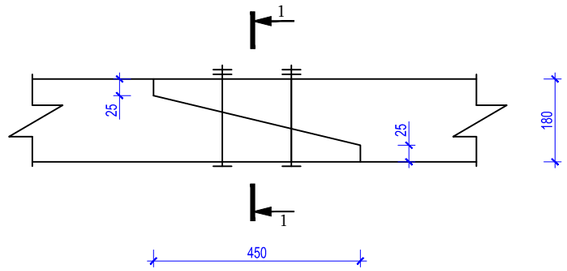

1 - 1
Մ 1:10

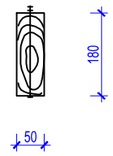

ՓԱՅՏԵ ԷԼԷՄԵՆՏՆԵՐԻ ԿՑՈՐԴՄԱՆ ՀԱՆԳՈՒՅՑ ՀԵՂՅՈՒՄՆԵՐՈՎ
Մ 1:10

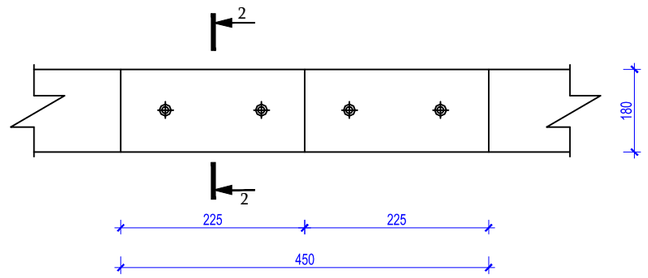

2 - 2
Մ 1:10

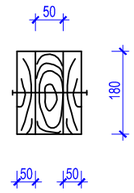

ՓԱՅՏԵ ԷԼԷՄԵՆՏՆԵՐԻ ԿՑՈՐԴՄԱՆ ՀԱՆԳՈՒՅՑ ՄԵԽԵՐՈՎ
Մ 1:10

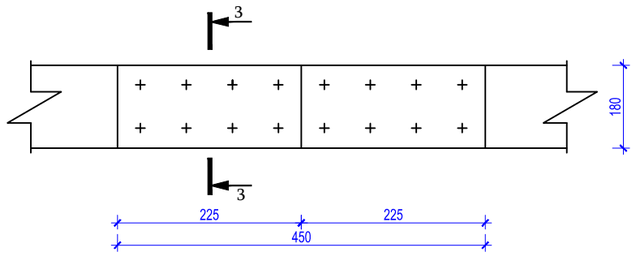

3 - 3
Մ 1:10

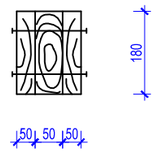

ԾԱՆՈԹՈՒԹՅՈՒՆ

1. ԲՈԼՈՐ ՉԱՓԵՐԸ ՏՐՎԱԾ ԵՆ ՄՄ-ՈՎ:
2. ՀԵՂՅՈՒՍԱՅԻՆ ՄԻԱՑՈՒՄՆԵՐՈՒՄ ՏԱՓՕՂԱԿՆԵՐԻ ԵՎ ՀԱԿԱՄԱՆԵԿՆԵՐԻ ՏԵՂԱԴՐՈՒՄԸ ՊԱՐՏԱԴԻՐ Է:
3. ՓԱՅՏԱՆՅՈՒԹԸ ՊԱՏԵԼ ՀԱԿԱՆԵԽԻՉ ԵՎ ՀԱԿԱՀՐԴԵՀԱՅԻՆ ԼՈՒԾՈՒՅԹՈՎ:

ԾՐԱԳՐԻ ԱՌԱՋԱԴՐԱՆՔ՝ ՏՄԱԳՄ-01				ՏԱՎՈՒՇԻ ՄԱՐԶԻ ԱՐԾՎԱԲԵՐԴ ԳՅՈՒՂԻ ՄԱՆԿԱՊԱՐՏԵԶԻ ԿԱՌՈՒՑՄԱՆ ՆԱԽԱԳԾԻ ՏԵՂԱԿԱՊՈՒՄ			
ՆԱԽԱԳԾ.	Տ. ԱՂԱՍԱՐՅԱՆ			ՃԱՐՏԱՐԱՊԵՏԱԿԱՆ ԼՈՒԾՈՒՄՆԵՐ	ՓՈՒԼ	ԹԵՐԹ	ԹԵՐԹԵՐ
ՆԱԽԱԳԾ.	Թ. ՀՄԱՅԱԿՅԱՆ				ԱՆ	ՃԼ-27	34
ՆԳՃ	Գ. ՀՈՎՀԱՆՆԻՍՅԱՆ			ՏԱՆԻՔԻ ՓԱՅՏԵ ՏԱՐՐԵՐԻ ԿՑՈՐԴՄԱՆ ՀԱՆԳՈՒՅՑՆԵՐ; ՀԱՆԳՈՒՅՑ 4	INTER energo	ԻՆՏԵՐ էներգիա ՍՊԸ	
ՊԱՇՏՈՆ	ԱԶԳԱՆՈՒՆ	ՍՏՈՐԱԳՐ.					